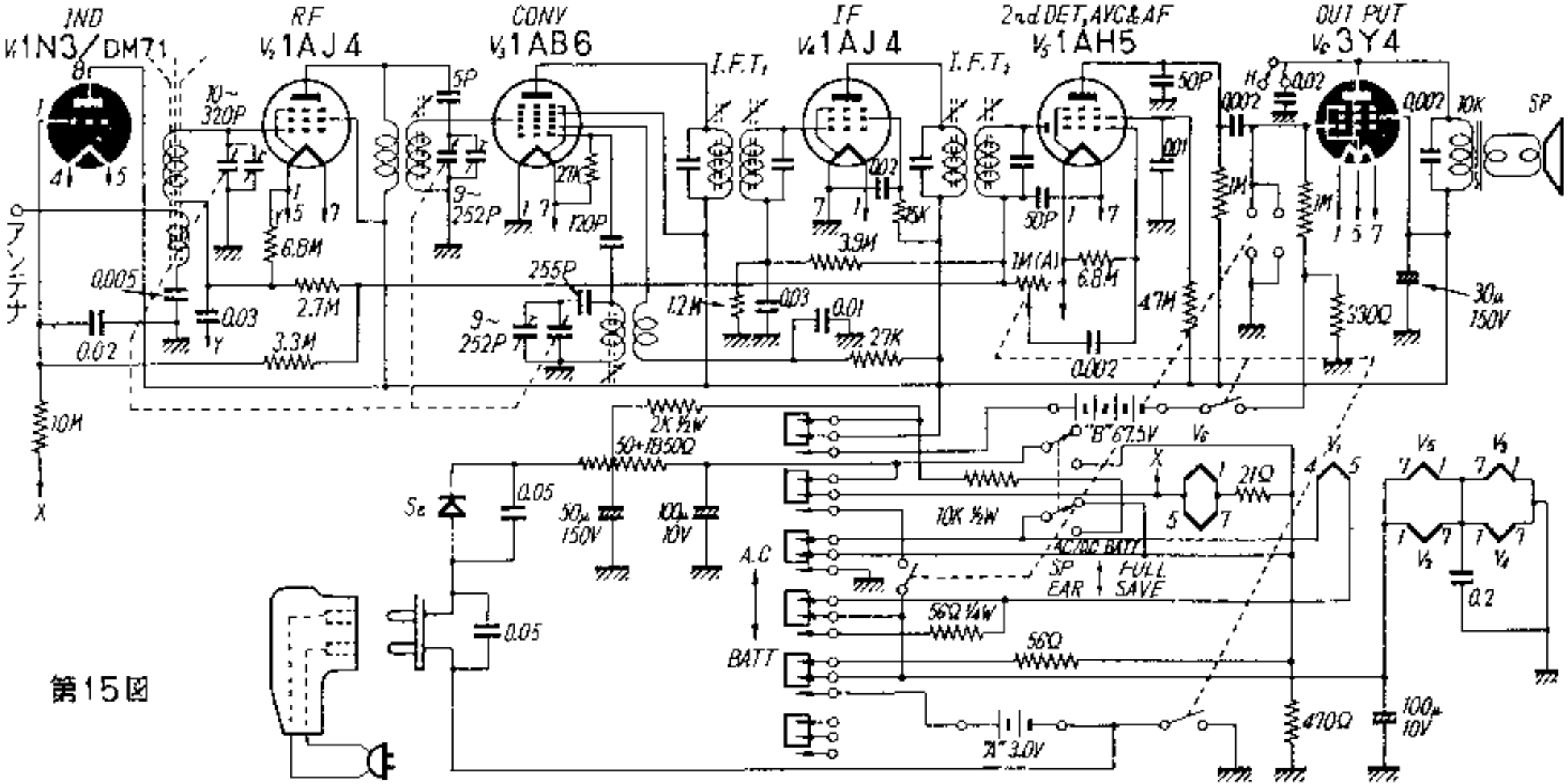
IND
V1 1N3/DM71
RF
V2 1AJ4
CONV
V3 1AB6
I.F.T1
IF
V4 1AJ4
I.F.T2
2nd DET, AVC & AF
V5 1AH5
OUT PUT
V6 3Y4
SP
アンテナ
10~320P
5P
9~252P
27K
120P
255P
6.8M
2.7M
3.3M
0.005
0.03
0.02
10M
X
Y
1.2M
0.003
0.01
27K
3.9M
25K
0.02
50P
1M(A)
6.8M
0.002
47M
0.001
1M
330Ω
30μ 150V
10K
2K ½W
50+18500Ω
Se
0.05
50μ 150V
100μ 10V
A.C
BATT
10K ½W
"B" 67.5V
AC/DC BATT
SP
EAR
FULL
SAVE
21Ω
56Ω ¼W
56Ω
"A" 3.0V
470Ω
100μ 10V
0.2

第15図